SUNTEC INDUSTRIES FRANCE
1, rue Lavoisier - CS 60102
F-21603 LONGVIC Cedex
Tel. +33 (0) 3 80 70 60 70
Fax +33 (0) 3 80 70 61 11
www.suntec.fr

KEEP OUT OF LIGHT
LICHTEMPFINDLICH
CRAINT LA LUMIÈRE
TENERE LONTANO DALLA LUCE

Ref : *991510*

II 991510 - Ed.2- October 2018

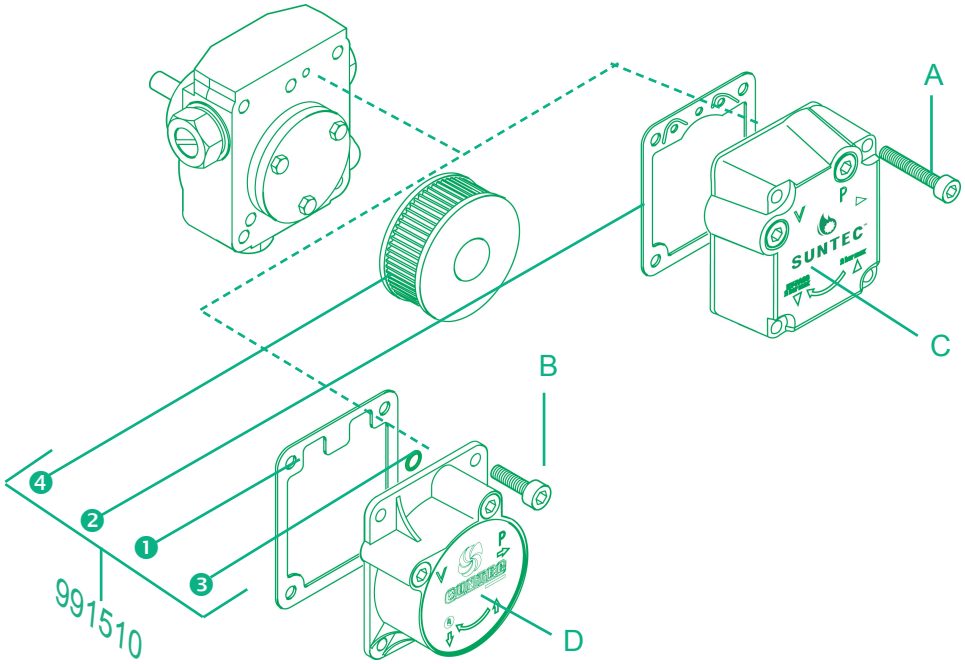

GB — Installation instructions for cover gaskets + filter kit (*"high"covers*)

Stop oil supply. Unscrew the four cover screws «**A**» or «**B**».
Remove the cover «**C**» or «**D**», the old cover gasket ❶ or ❷ and the filter ❹.
Fit the new filter ❹. Fit the new cover gasket ❶ or ❷ (soak it with oil beforehand) as illustrated. Take care to orientate the cover gasket correctly, each cover gasket corresponds to only one cover type.
Do not forget the O-ring ❸ in case of cover type «**D**».
Fit the 4 cover screws «**A**» or «**B**» (tightening torque 0,55 to 0,8 m.daN).
Start the burner and check for leaks.

Caution : **Each cover gasket can only be mounted with one cover type.**
SUNTEC disclaims any liability for damages related to incorrect fitting or use of this kit.

D — Installationshinweise für Pumpen Deckeldichtungen und Filter („Hohe" Deckel)

Ölzufuhr unterbrechen. Die vier Deckelschrauben «**A**» oder «**B**» lösen.
Deckel «**C**» oder «**D**», Deckeldichtung ❶ oder ❷ und Filter ❹ entfernen.
Den neuen Filter ❹ einsetzen. Neue Deckeldichtung ❶ oder ❷ (zuerst im Öl tränken) wie dargestellt einsetzen. Jede Deckeldichtung passt nur zu einem Typ Deckel. Der O-Ring ❸ darf bei Verwendung von Deckel in Bauart «**D**» nicht vergessen werden!
Vier Deckelschrauben «**A**» oder «**B**» anziehen (Anzugmoment 0,55 bis 0,8 m.daN).
Brenner starten und auf eventuelle Undichtigkeiten prüfen.

Achtung : **jede Deckeldichtung kann nur mit der passenden Ausführung des Deckels verwendet werden! SUNTEC lehnt jegliche Ansprüche für Schäden ab, deren Ursache eine falsche Montage dieses Bausatzes ist.**

F — Notice d'installation du kit joints de couvercle + filtre (couvercles «hauts»)

Fermer l'arrivée du fioul. Dévisser les 4 vis de couvercle «**A**» ou «**B**».
Enlever le couvercle «**C**» ou «**D**», le joint de couvercle ❶ ou ❷ et le filtre ❹.
Monter le nouveau filtre ❹. Placer le nouveau joint de couvercle ❶ ou ❷ préalablement imprégné de fioul, comme indiqué sur le dessin. Attention au sens de placement et au type de couvercle, à chaque couvercle correspond un type de joint de couvercle. Ne pas oublier le joint torique ❸ dans le cas d'un couvercle de type «**D**».
Revisser les 4 vis de couvercle «**A**» ou «**B**» (serrage 0,55 à 0,8 m.daN).
Mettre le brûleur en marche et vérifier l'étanchéité.

Attention : **Chaque joint de couvercle ne peut être monté que sur un type de couvercle.**
SUNTEC décline toute responsabilité quant aux dommages occasionnés par un mauvais montage ou une mauvaise utilisation de ce kit.

I — Istruzioni per l'installazione delle guarnizioni coperchio + filtro (coperchi "alti")

Arrestare il flusso del combustibile. Svitare le 4 viti del coperchio «**A**» o «**B**».
Rimuovere il coperchio «**C**» o «**D**», togliere la vecchia guarnizione ❶ o ❷ ed il filtro ❹.
Montare il nuovo filtro ❹. Rimontare la nuova guarnizione ❶ o ❷ (ungendola con un poco olio) come indicato nello schema. Orientare la guarnizione coperchio in modo corretto, tenendo presente che ogni guarnizione coperchio corrisponde ad un solo tipo di coperchio. Non dimenticare l'anello ❸ nel caso di un coperchio di tipo «**D**».
Avvitare le quattro viti del coperchio «**A**» o «**B**» (serraggio da 0,55 a 0,8 m.daN).
Mettere in funzione il bruciatore e controllare che non ci siano perdite.

Attenzione : **Ogni guarnizione coperchio può essere montata solo su un tipo di coperchio.**
La SUNTEC declina qualsiasi responsabilità derivante da una errata installazione o da un non corretto uso del kit.